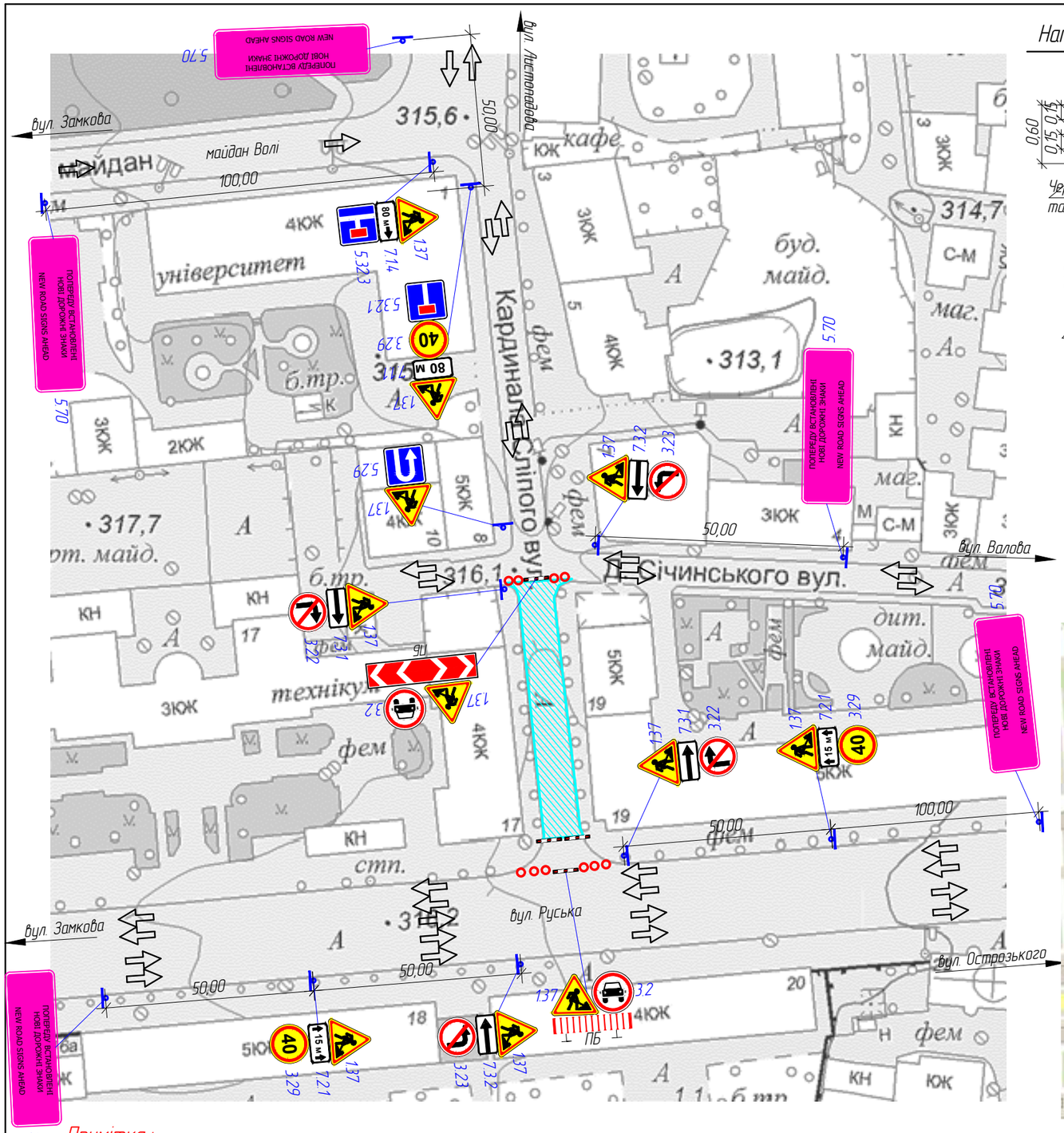

Напрямний конус

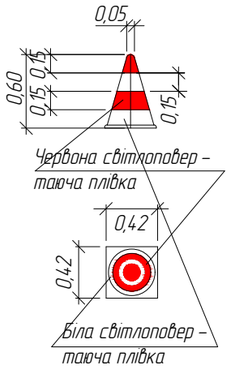

Умовні позначення на тимчасових схемах ОДР

Умовна позначка	Опис
	Знак-сигналізатор небезпеки
	Напрямний конус, напрямна віха або позначальна віха*
	Маячок або ліхтар
	Огороджувальний бар'єр, огороджувальний щит, поперечний бар'єр, стримувальний буфер, тимчасове стримувальне бічне огородження, тимчасове розділювальне огородження, сигнальна стрічка або сигнальний шнур *
	Тимчасовий пішохідний місток
	Місце виконання робіт
	Напрямок руху транспортних потоків

* Застосування ТЗР відповідно до вимог ДСТУ 8749:2017 та ДСТУ 7168:2010. Позначку використаного ТЗР наводять на виносці відповідно до вимого ДСТУ 8752:2017

СИТУАЦІЙНИЙ ПЛАН

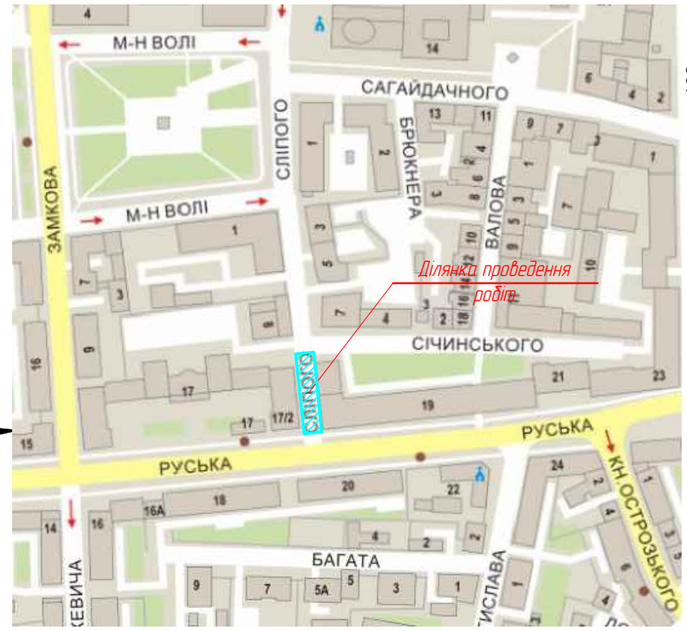

Поперечний бар'єр

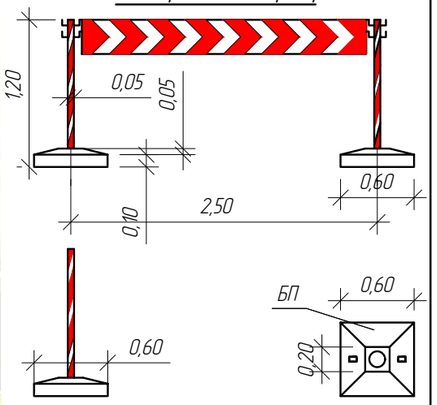

Примітка :

1. Встановлення тимчасових дорожніх знаків виконувати згідно з ДСТУ 4100:2021 Безпека дорожнього руху. Знаки дорожні. Загальні технічні умови. Правила застосування.
2. При виконанні робіт суворо дотримуватись вимог НПАОП 63.21-1.01-09. Правила охорони праці під час будівництва, ремонту та утримання автомобільних доріг.
3. При зміні дорожньої ситуації додатково узгодити схеми огородження в місці проведення робіт.
4. По закінченні робочого дня дорожньо-будівельні машини і механізми забирати з проїзної частини.
5. Огородження та організація дорожнього руху в місцях проведення дорожніх робіт повинні відповідати ДСТУ 8749:2017.
6. Бар'єри огороджувальні повинні відповідати ДСТУ 7168:2010 Безпека дорожнього руху. Огородженн я дорожні тимчасові. Загальні технічні умови. З висотою Н = 1025±50 мм, шириною В = 500 мм.
7. Ділянка ремонту знаходиться у населеному пункті
8. Після закінчення усіх ремонтних робіт дані дорожні знаки прибираються.
9. Всі розміри дано в метрах.
10. На схемі не наведені постійно діючі дорожні знаки.

Зм.	Кільк.	Арк.	№ док.	Підпис	Дата	/25 Т – 0.2- ОДР.01			
						Послуги з благоустрою населених пунктів – тимчасова схема організації дорожнього руху вул. Патріарха Йосифа Сліпого в м. Тернопіль на період проведення дорожніх робіт			
						Організація дорожнього руху	Стадія	Аркуш	Аркушів
							РП		
ГІП		Накураш			05.25	Схема організації дорожнього руху в місці проведення дорожніх робіт	ТОВ НТ "ДОРБУДПРОЕКТ"		
Заст. дир.		Терешко			05.25				
Інженер		Гладинюк			05.25				
Н. Контроль		Терешко			05.25				

Формат А 3